FY278-02

花梨木系列环线拓展组合 | Rosewood series circuit obstacle course

技术资料 / TECHNICAL DATA SHEET

01 主视图 / MAIN VIEW

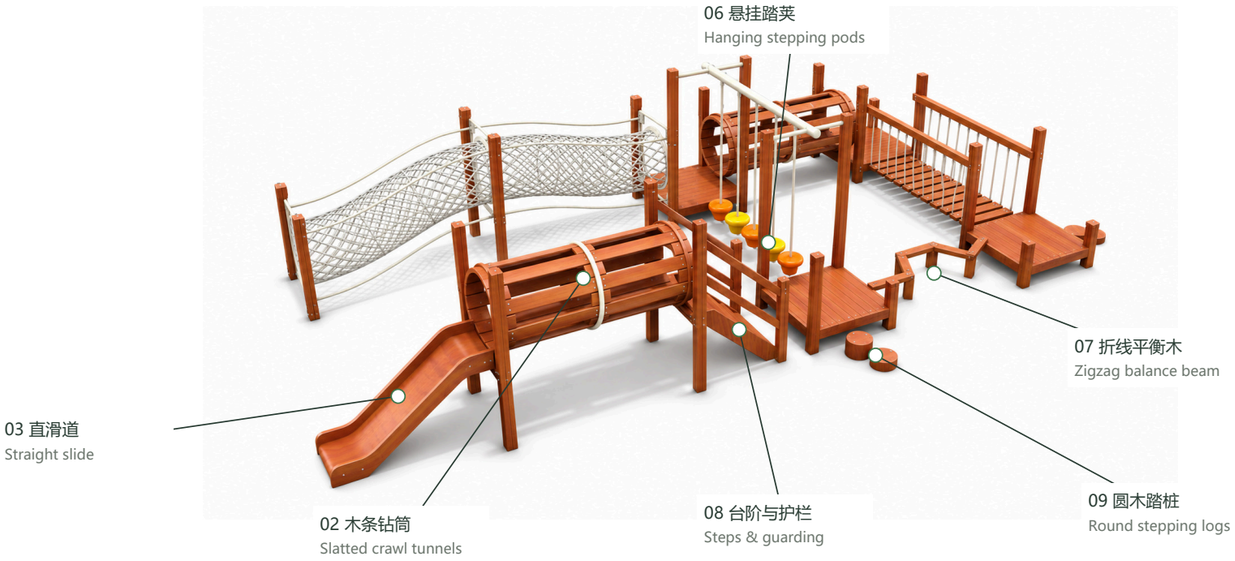

03 俯视图 / TOP VIEW

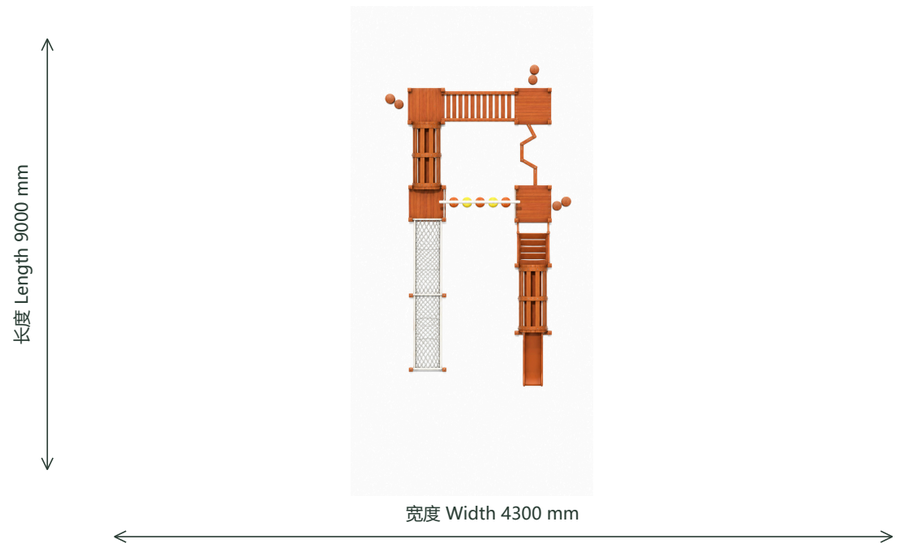

02 第二视图 / SECOND VIEW

未提供 / Not specified

材质说明 / MATERIAL SPECIFICATION

材料：花梨木、涤纶绳，带钢芯、LLDPE或HDPE、镀锌钢管。

Materials: Rosewood; Polyester rope with steel core; LLDPE or HDPE; Galvanized steel tube.

产品参数 / PRODUCT DATA

长度 Length	9000 mm / 900 cm
宽度 Width	4300 mm / 430 cm
总高 Total height	2200 mm / 220 cm
年龄 Age group	**3-12 岁 / years**
人数 Users	**待确认 / TBC**
跌落高度 Free fall	**待确认 / TBC**
安全区 Safety zone	**待确认 / TBC**

材质状态 / MATERIAL STATUS

● 材质 / Materials　　仅列确认材质 / Confirmed only

材质确认不代表规格确认 / Material status excludes unspecified sizes

FY278-02

花梨木系列环线拓展组合 | Rosewood series circuit obstacle course

技术资料 / TECHNICAL DATA SHEET

部件与材质明细 / COMPONENT & MATERIAL SCHEDULE

编号	部件 / COMPONENT	材质 / MATERIAL	部件说明 / FUNCTION	状态 / STATUS
01	立柱与平台 Posts & decks	花梨木。 Rosewood.	四处主要转接平台。 Four principal transfer platforms.	材质已确认 Confirmed
02	木条钻筒 Slatted crawl tunnels	花梨木。 Rosewood.	两组木条围合的钻爬通道。 Two crawl tunnels enclosed with timber slats.	材质已确认 Confirmed
03	直滑道 Straight slide	花梨木。 Rosewood.	钻筒末端的滑行出口。 Sliding exit at the end of a crawl tunnel.	材质已确认 Confirmed
04	波浪攀爬网桥 Wave-shaped net bridge	绳网：涤纶绳，带钢芯；弯管框及侧扶杆：镀锌钢管。 Net: polyester rope with steel core; curved frame and side handrails: galvanized steel tube.	侧面独立延伸网面路线。 Separate net route extending from the side.	材质已确认 Confirmed
05	悬吊踏板桥 Suspended plank bridge	花梨木；涤纶绳，带钢芯。 Rosewood; Polyester rope with steel core.	两平台之间的悬吊通道。 Suspended route linking two decks.	材质已确认 Confirmed
06	悬挂踏荚 Hanging stepping pods	LLDPE或HDPE；涤纶绳，带钢芯；镀锌钢管。 LLDPE or HDPE; Polyester rope with steel core; Galvanized steel tube.	五个踏荚构成悬挂平衡路线。 Five suspended pods form a balance route.	范围已确认 Range confirmed
07	折线平衡木 Zigzag balance beam	花梨木。 Rosewood.	两平台之间的低位折线路线。 Low zigzag balance route between decks.	材质已确认 Confirmed
08	台阶与护栏 Steps & guarding	花梨木。 Rosewood.	钻筒入口的登高与围护部件。 Access and guarding at the crawl tunnel entry.	材质已确认 Confirmed
09	圆木踏桩 Round stepping logs	花梨木。 Rosewood.	平台旁的成对高差踏步。 Paired stepping logs beside the platforms.	材质已确认 Confirmed

未提供的厚度、管径、涂层、连接、承载及安全参数未作推定。
Unspecified thicknesses, tube sizes, finishes, connections, loads and safety parameters are not inferred.